TRÉNINKOVÁ PŘÍRUČKA PRO PILOTY PHANTOMŮ

Vyslužte si křídla V1.1

POZOR

Osoby
18+

POZOR!
Otáčející se části mohou způsobit zranění

Tento výrobek není hračka. Je určen pro provozování osobami staršími 18 let. Prostudujte, prosím, návod k obsluze, „Průvodce pro rychlý start“ a „Prohlášení“ a shlédněte všechna instruktážní videa dříve, než s Phantomem poprvé vzlétnete. Uživatelé by měli vynaložit veškeré úsilí, aby pravidelným létáním neustále zdokonalovali svoje pilotní schopnosti a dovednosti až na „tříhvězdičkovou“ úroveň. Vždy létejte bezpečným způsobem, zodpovědně a s rozmyslem.

Než s Phantomem vzlétnete, vždy dodržujte následující:

1. Vždy zapínejte vysílač dálkového ovládání jako první – až teprve potom zapínejte Phantom.
2. Přepínače S1 a S2 přepněte do horní polohy.
3. Dbejte, aby vás při pilotáži nic nevyrušovalo.
4. Když s létáním začínáte, volte velké otevřené prostranství bez překážek. Berte ohled na okolí. Vždy létejte v místech bez překážek, v bezpečné vzdálenosti od dopravních komunikací, osob a zvířat.
5. Před vzletem se ujistěte, že je správně nakalibrován kompas, a že příjem GPS signálu je dostatečný (LED letový indikátor bliká pomalu zeleně).
6. Nikdy nelétejte do výšky větší než 120 metrů.
7. Při tréninku udržujte bezpečnou vzdálenost od modelu, nikdy nelétejte přímo nad sebou a za sebou.
8. Pokud máte potíže zvládnout pilotáž, jemně vychylte ovladač plynu dolů a přistaňte.
9. NEPANIKAŘTE!

Před vzletem model umístěte tak, aby příď mířila směrem od vás.

POZOR

S Phantomem nelétejte blíže k sobě nebo jiným osobám než 2 metry.

ZAKÁZÁNO

Nedotýkejte se vrtulí poté, co jste nastartovali motory Phantomu.

NEDOTÝKAT SE

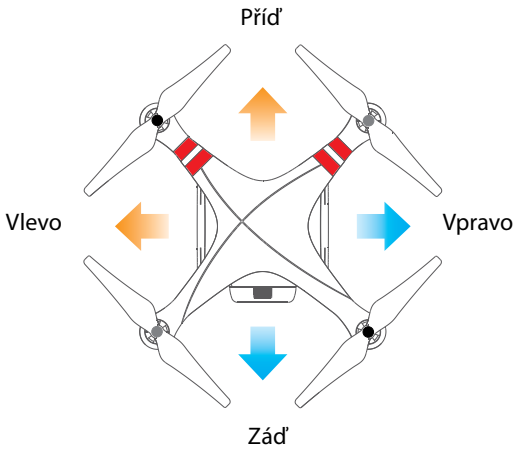

Základní letové manévry (*)

1 Vzlétněte a přistaňte s LED letovým indikátorem mířícím směrem k vám.

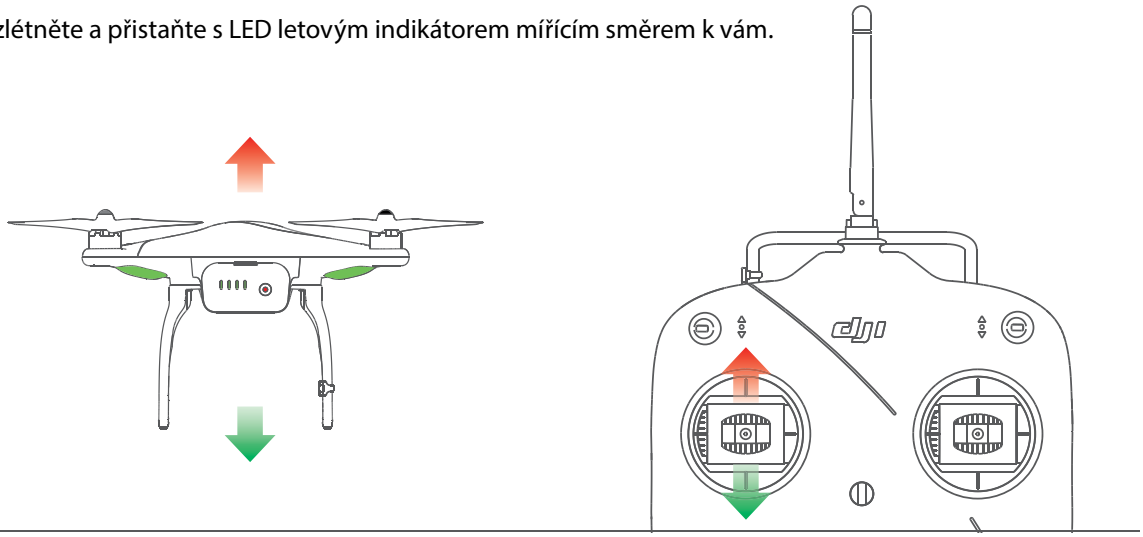

2 Viste na místě s LED letovým indikátorem mířícím stále směrem k vám, dbejte na správné používání povelů pro pohyb vlevo / vpravo / dopředu / dozadu.

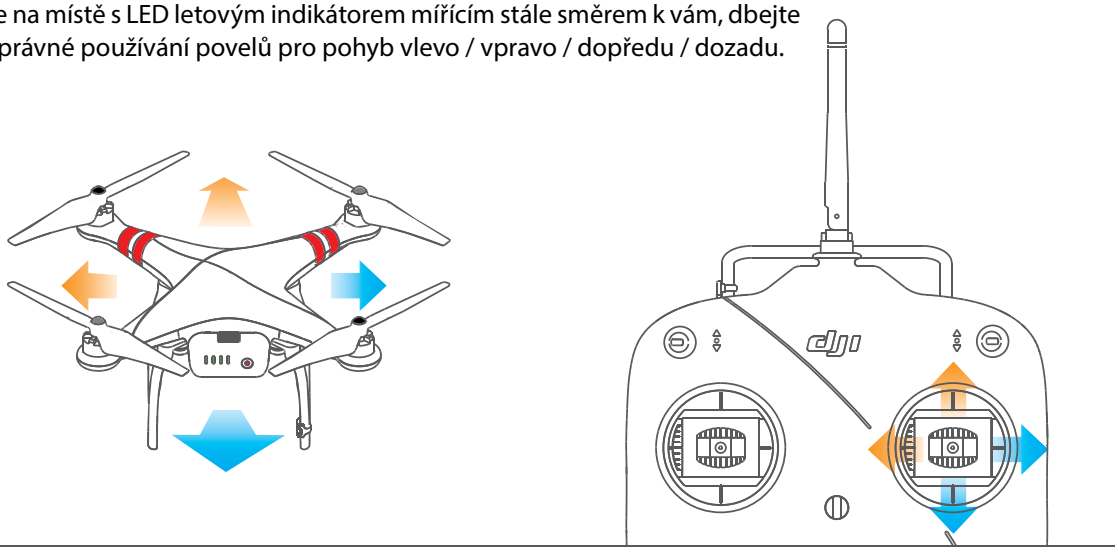

3 Otáčejte model okolo svislé osy doleva a doprava, ale snažte se vždy nakonec otáčení ukončit s LED letovým indikátorem mířícím směrem k vám.

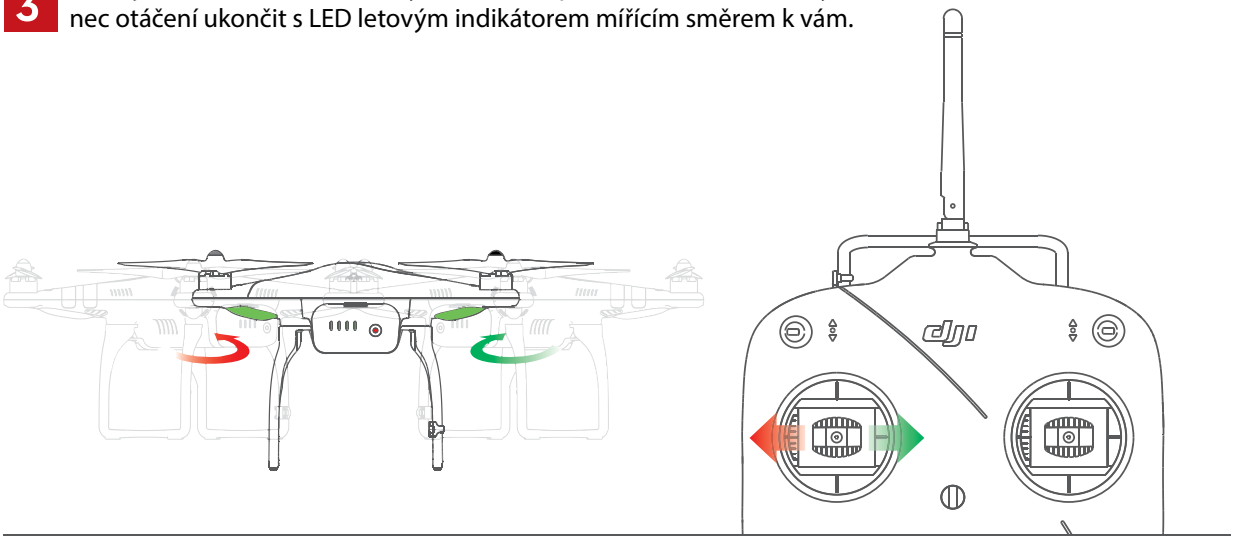

Základní letové manévry (*)

4 Pomalu létejte vlevo / vpravo / dopředu / dozadu s LED letovým indikátorem mířícím směrem k vám.

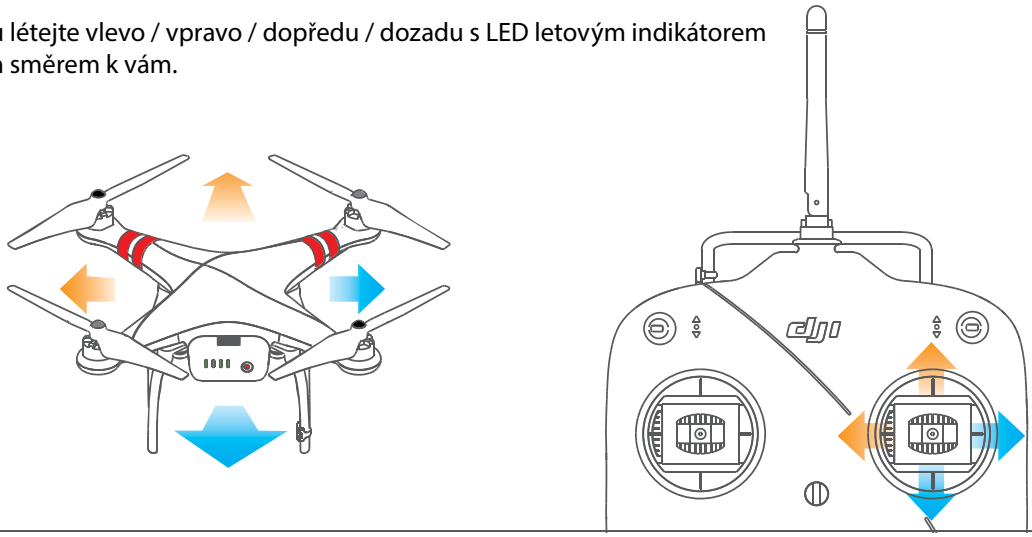

5 Přelétněte do místa vzdáleného 5-10 m od vás. Poté se vraťte zpět s LED letovým indikátorem mířícím směrem k vám.

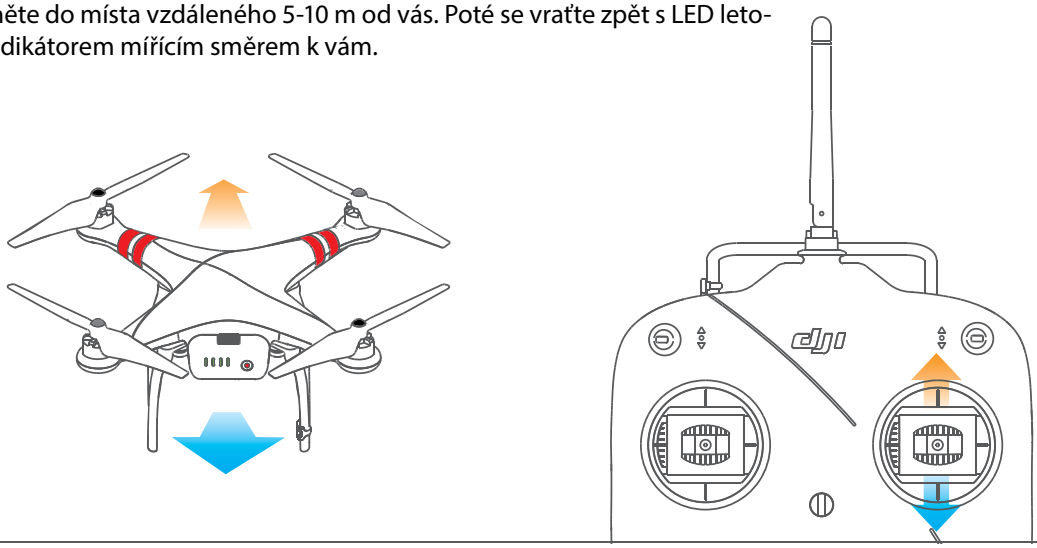

6 Na zemi si označte bod (B) asi 3 m od místa vzletu Phantomu (A). Uveďte model do visení, odlétněte směrem k bodu (B) a přistaňte na něm. Poté znovu vzlétněte a přiveďte Phantom zpět na místo vzletu (A).

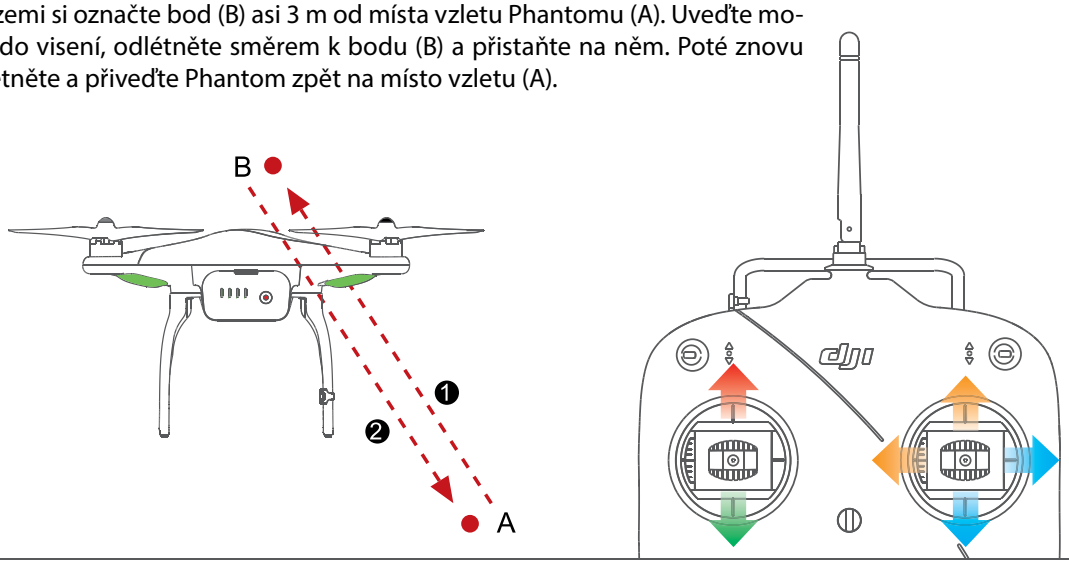

Základní letové manévry (*)

7 Odlétněte 3 metry nalevo od místa vzletu, poté odlétněte doprava 6 m; s LED letovým indikátorem mířícím stále směrem k vám

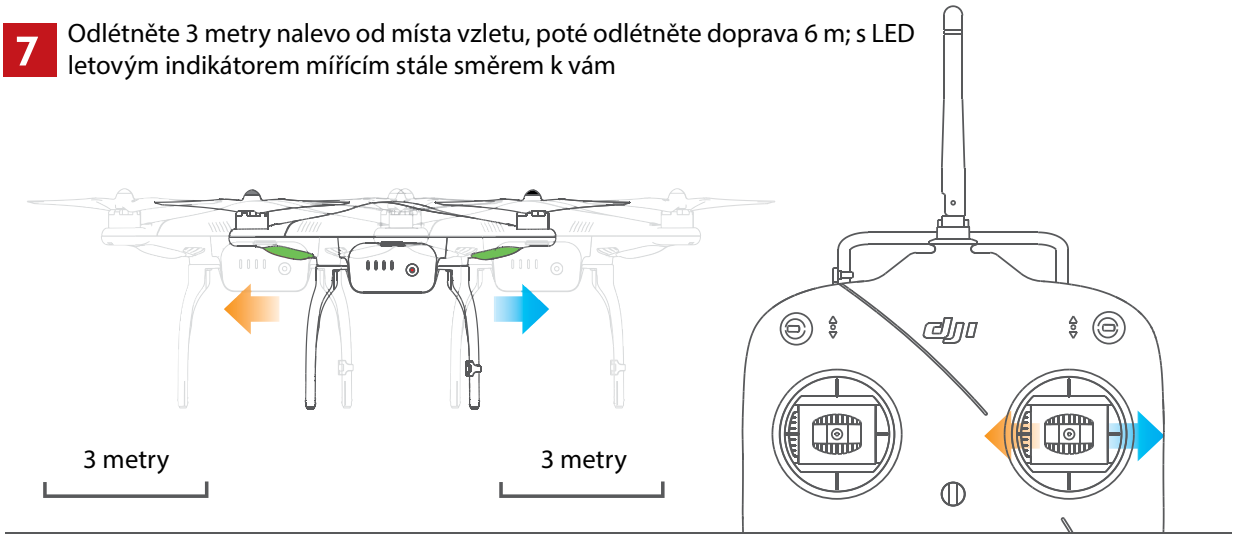

8 Poté létejte po směru hodinových ručiček po obvodu čtverce s přídí mířící stále směrem od vás. Dbejte, abyste model zastavili do stabilního visení v každém rohu čtverce dříve, než se vydáte na další úsek trasy.

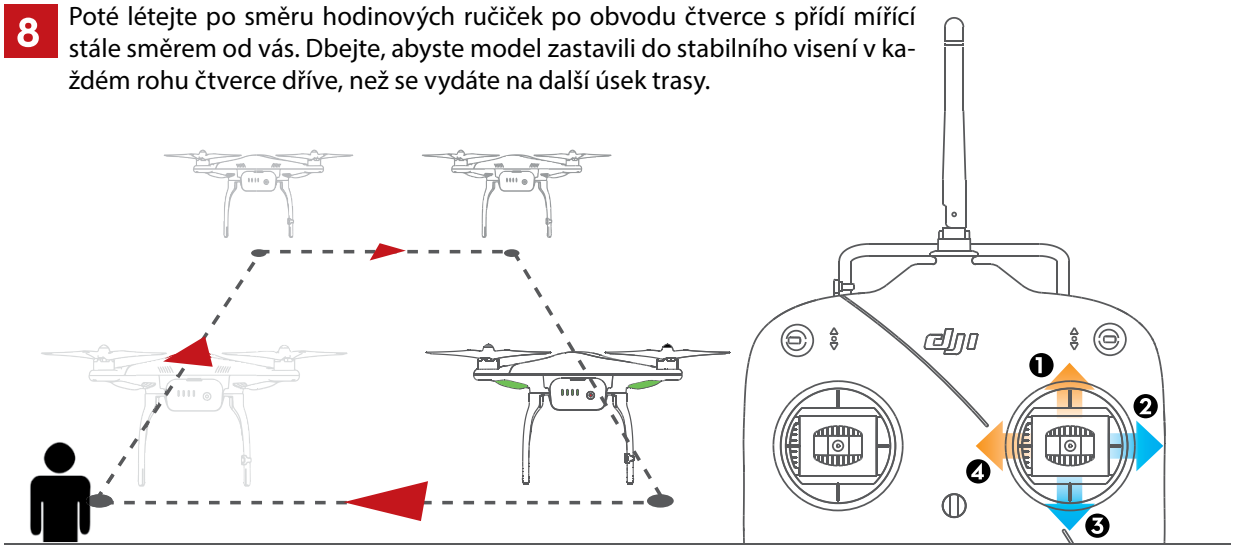

9 Poté létejte na stejné trase proti směru hodinových ručiček. Dbejte, abyste model zastavili do stabilního visení v každém rohu čtverce dříve, než se vydáte na další úsek trasy.

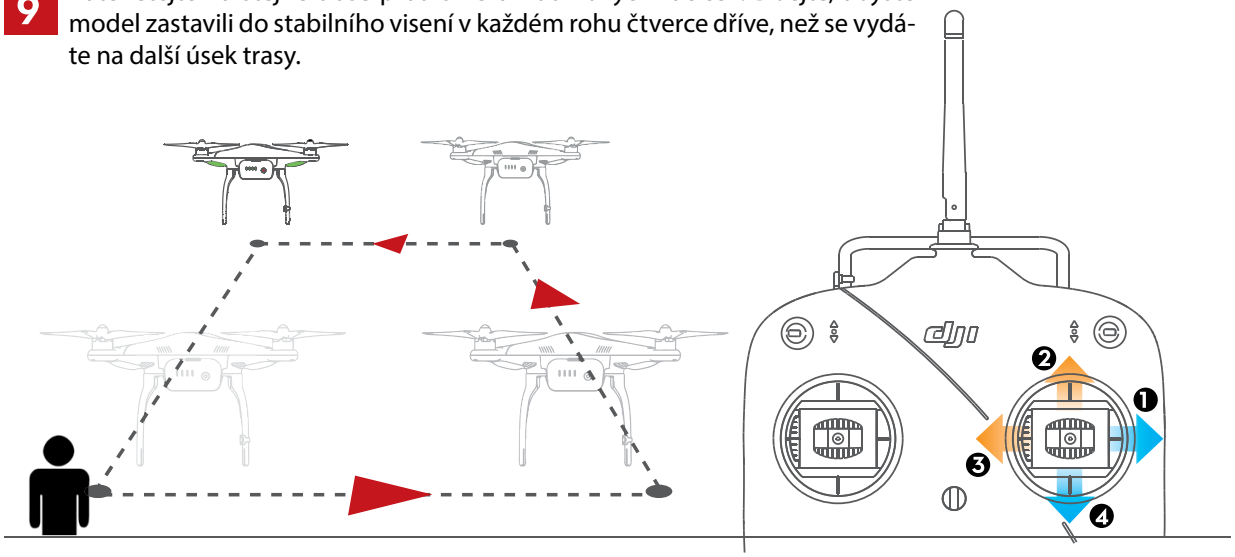

Mírně pokročilé letové manévry (**)

1 Ve visení, zpočátku s LED letovým indikátorem mířícím směrem k vám, proveďte otočku o 360° po směru hodinových ručiček.

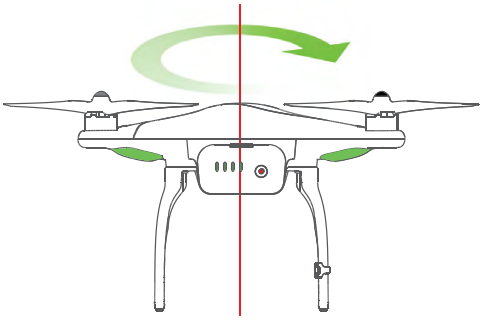

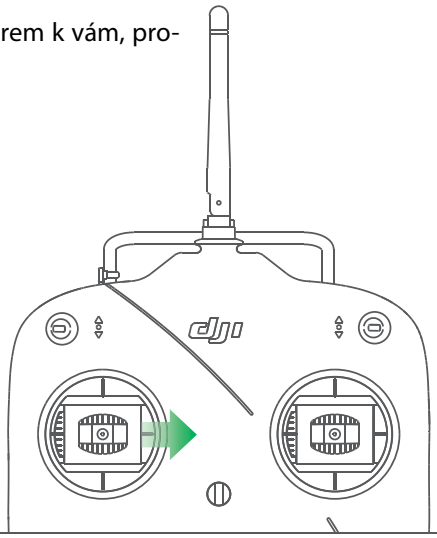

2 Ve visení, zpočátku s LED letovým indikátorem mířícím směrem k vám, proveďte otočku o 360° proti směru hodinových ručiček.

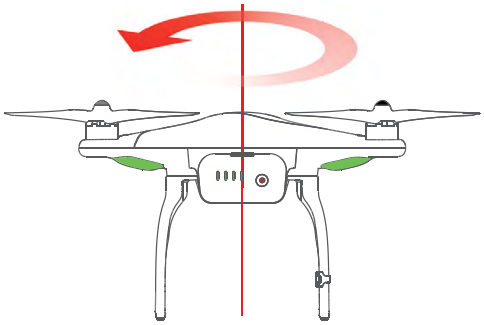

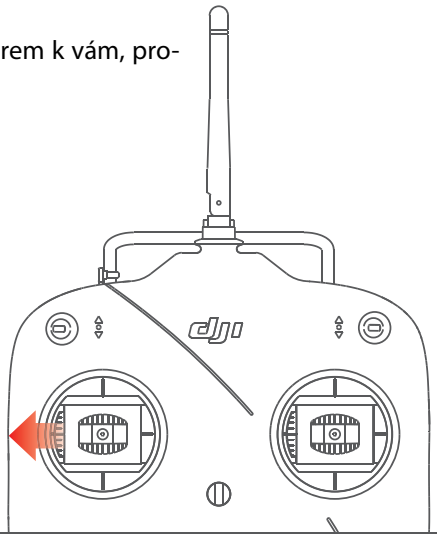

3 3. Začněte s LED letovým indikátorem mířícím směrem k vám, přejděte do visení. Poté otočte Phantom o 90°tak, aby příď mířila doleva a létejte po obvodu čtverce po směru hodinových ručiček. Dbejte, abyste model zastavili do stabilního visení v každém rohu čtverce dříve, než se vydáte na další úsek trasy.

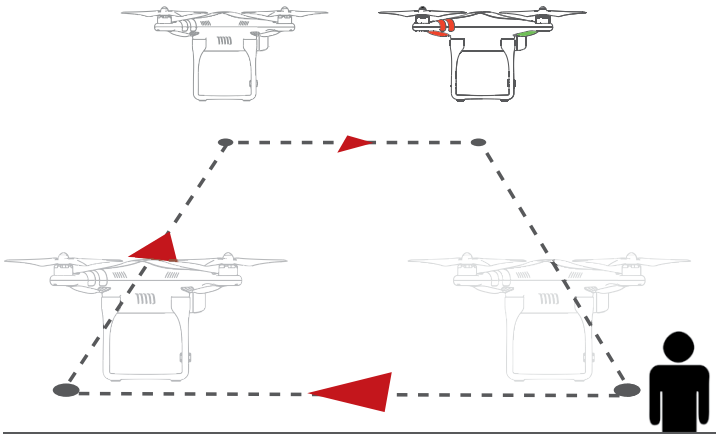

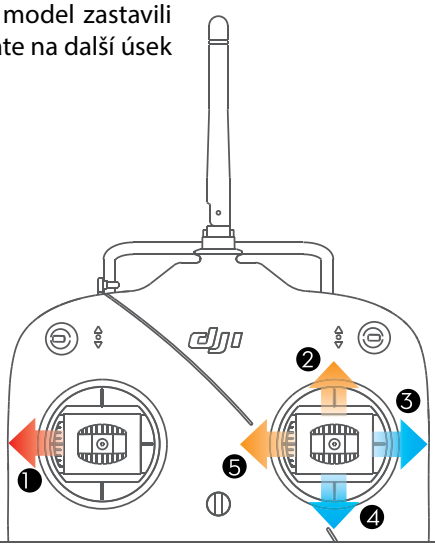

Mírně pokročilé letové manévry (**)

4 Začněte s LED letovým indikátorem mířícím směrem k vám, přejděte do visení. Poté otočte Phantom o 90°tak, aby příď mířila doprava a létejte po obvodu čtverce proti směru hodinových ručiček. Dbejte, abyste model zastavili do stabilního visení v každém rohu čtverce dříve, než se vydáte na další úsek trasy.

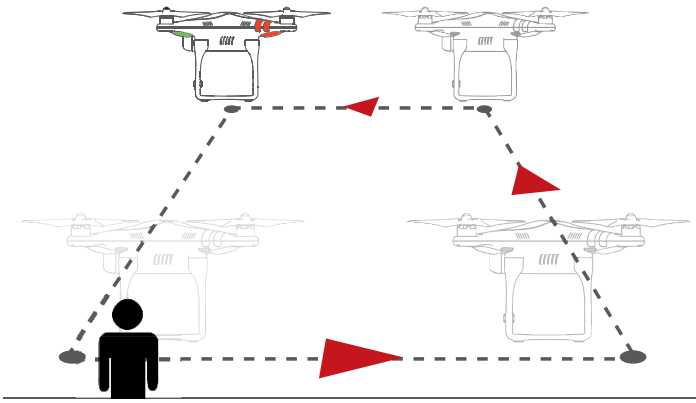

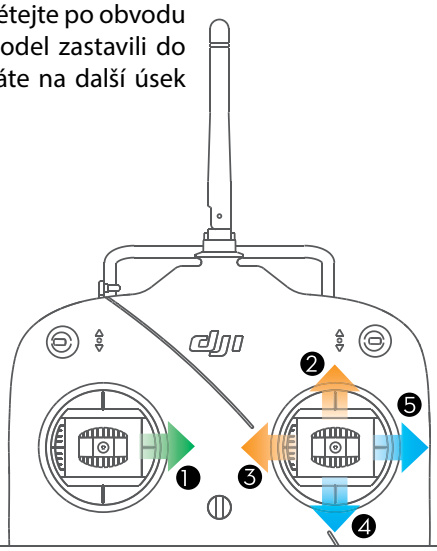

5 Létejte po kruhové dráze tak, aby LED letovýindikátor mířil směrem k vám. Snažte se udržovat stálou výšku a co nejpravidelnější kruh.

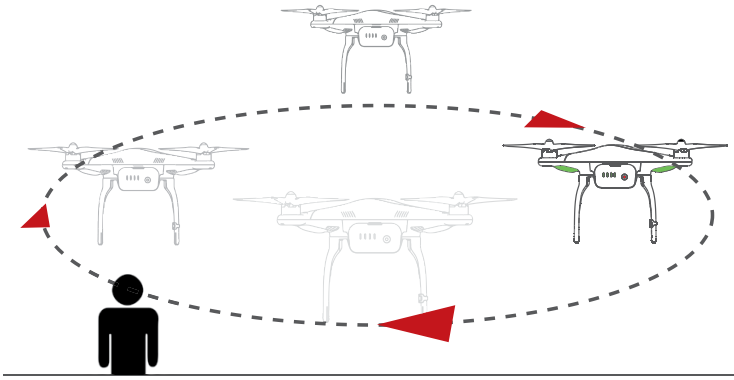

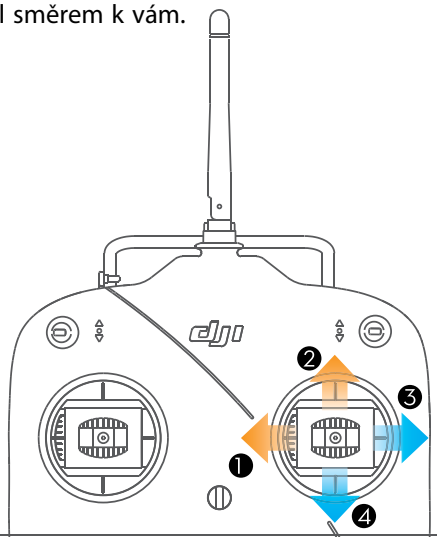

6 Uveďte model do visení s přídí mířící proti vám a snažte se Phantom udržet na místě.

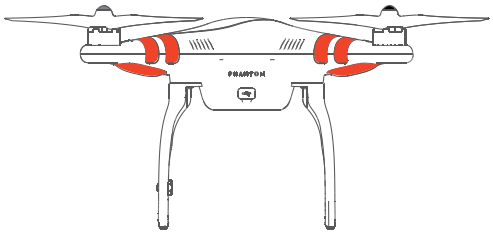

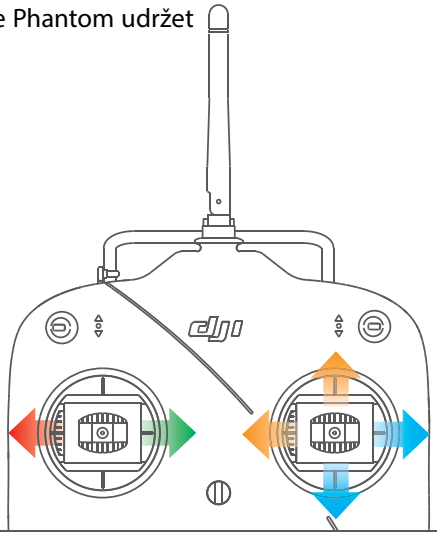

Pokročilé letové manévry (***)

1 Létejte po kruhové dráze tak, aby příď mířila směrem k vám. Snažte se udržovat stálou výšku a co nejpravidelnější kruh.

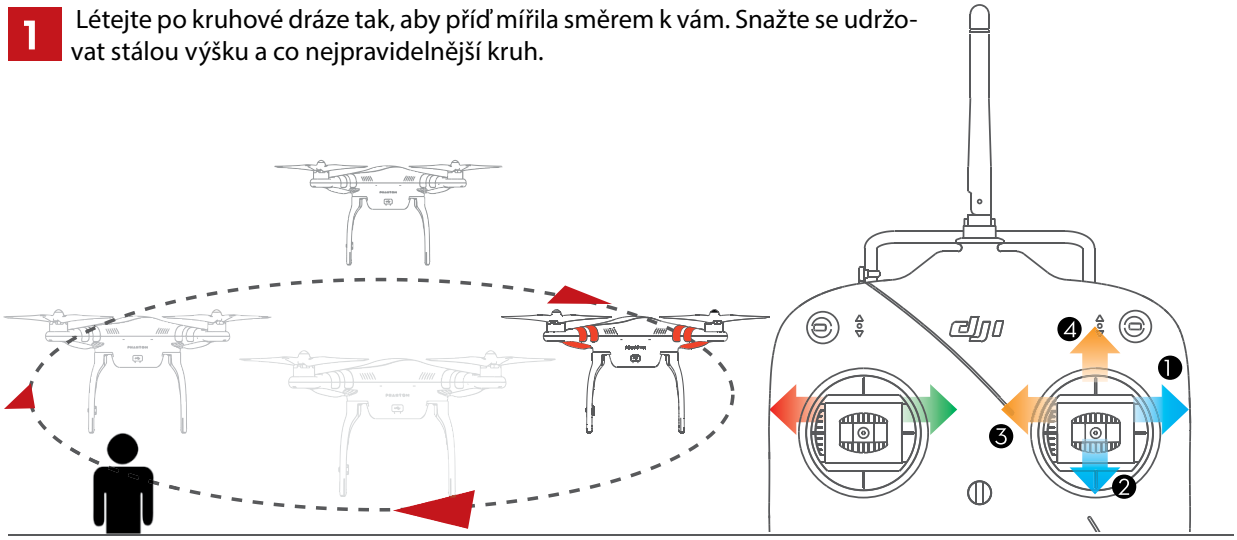

2 Létejte po obvodu čtverce po směru hodinových ručiček s přídí mířící směrem k vám.

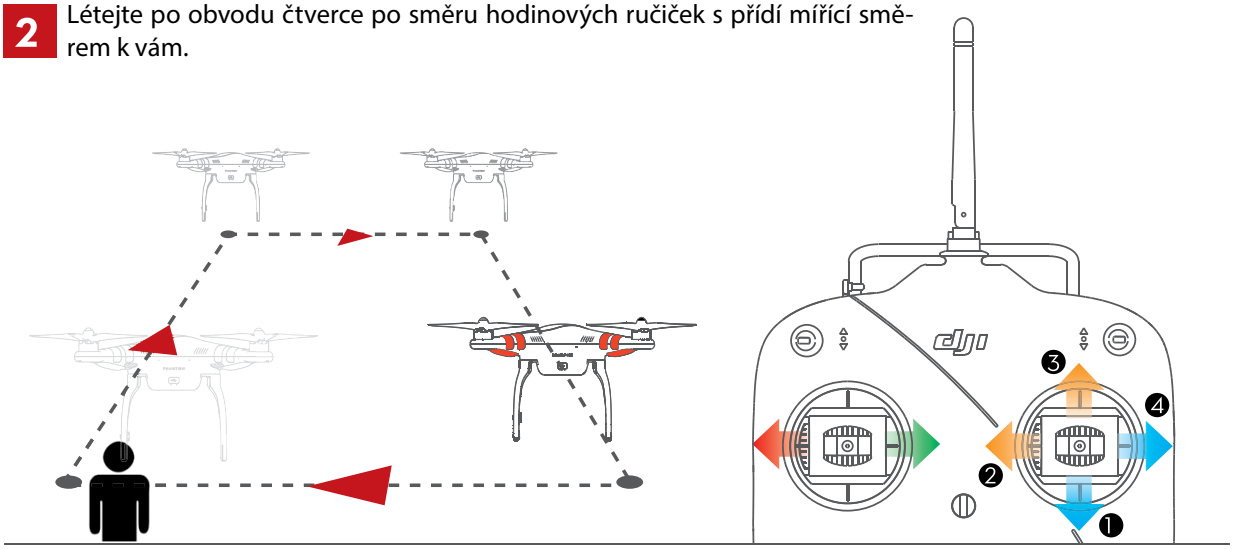

3 Létejte po obvodu čtverce proti směru hodinových ručiček s přídí mířící směrem k vám.

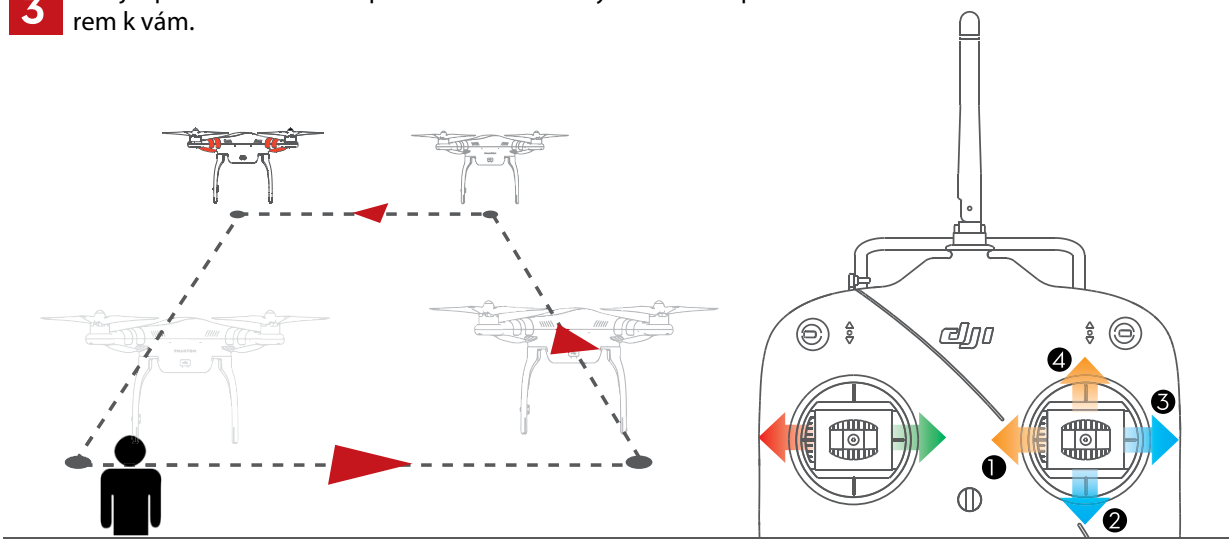

Pokročilé letové manévry (***)

4 Létejte po obvodu čtverce po směru hodinových ručiček, v každém rohu otočte příď do směru letu.

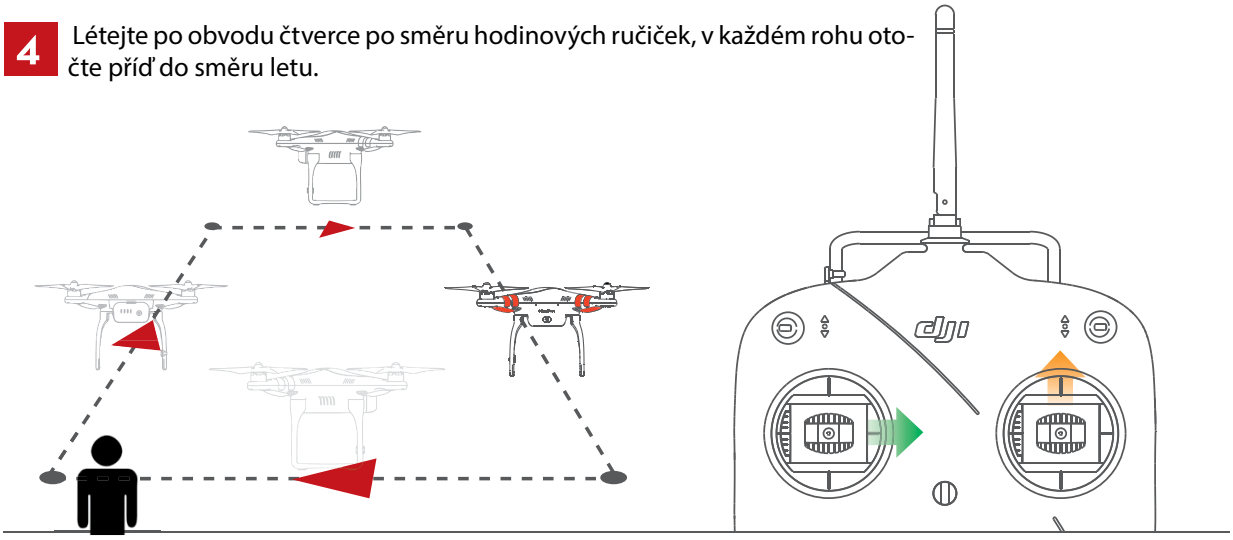

5 Létejte po kruhové dráze proti směru hodinových ručiček s přídí modelu stále namířenou ve směru letu. Snažte se udržovat stálou výšku a co nejpravidelnější kruh.

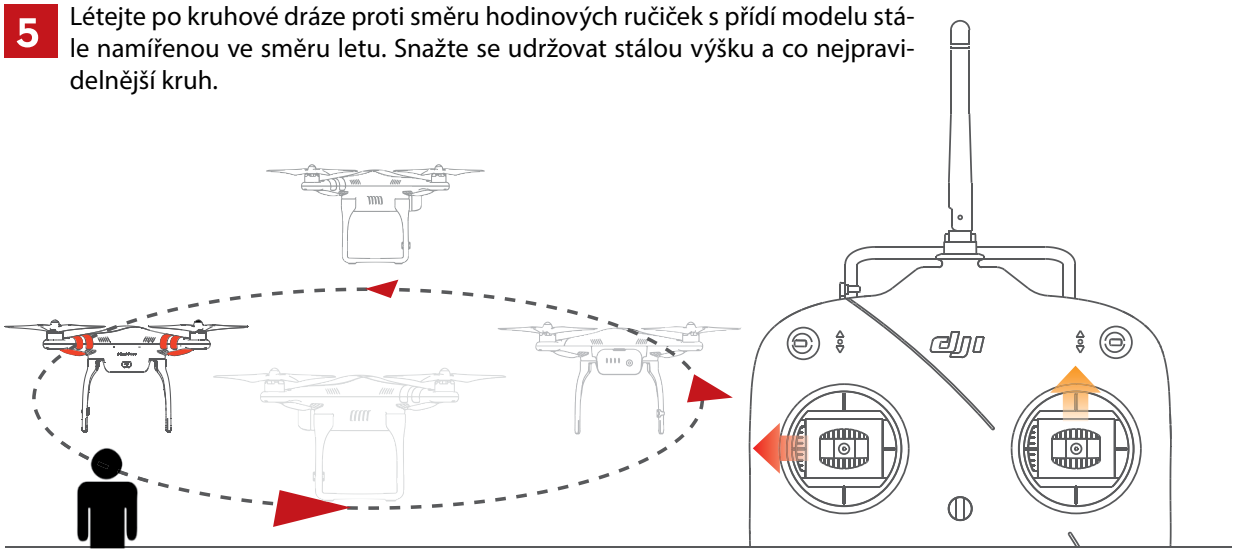

6 Létejte po kruhové dráze proti směru hodinových ručiček s přídí modelu stále do středu kruhu. Snažte se udržovat stálou výšku a co nejpravidelnější kruh.

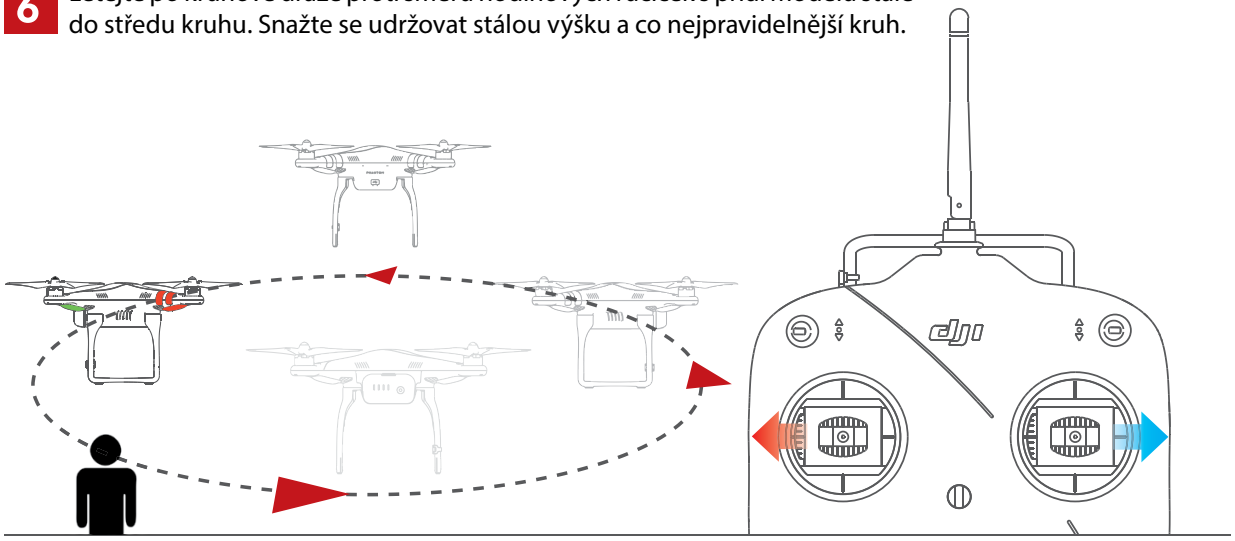

Pokročilé letové manévry (***)

7 Létejte po dráze ve tvaru „8“ bez otáčení modelu. Snažte se udržovat stálou výšku a co nejpravidelnější kruhy.

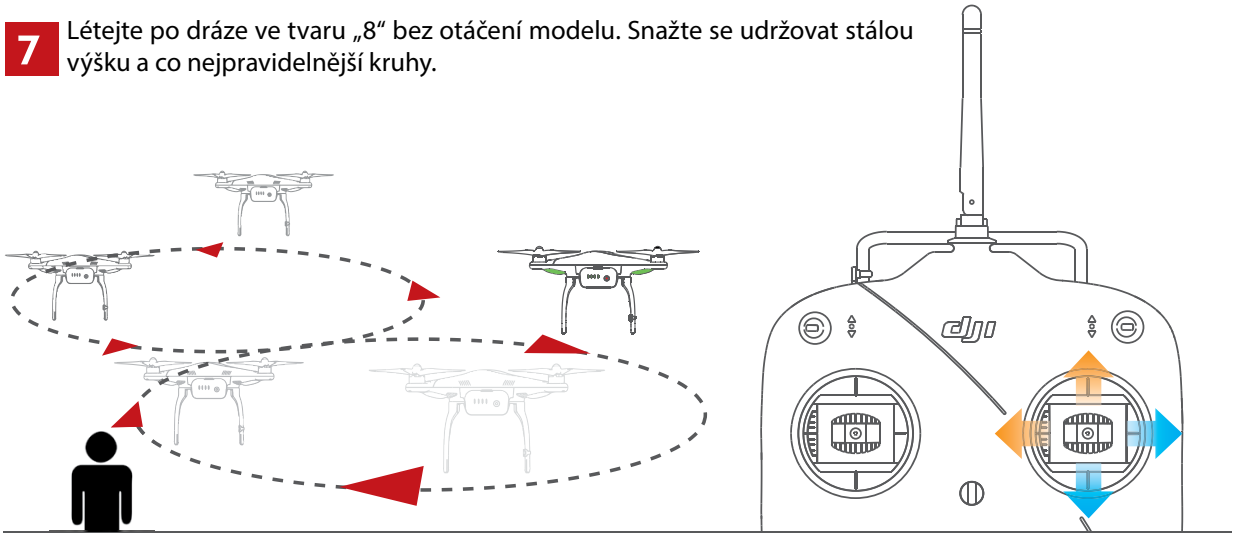

8 Létejte po dráze ve tvaru „8“ s přídí modelu stále namířenou ve směru letu. Snažte se udržovat stálou výšku a co nejpravidelnější kruhy.

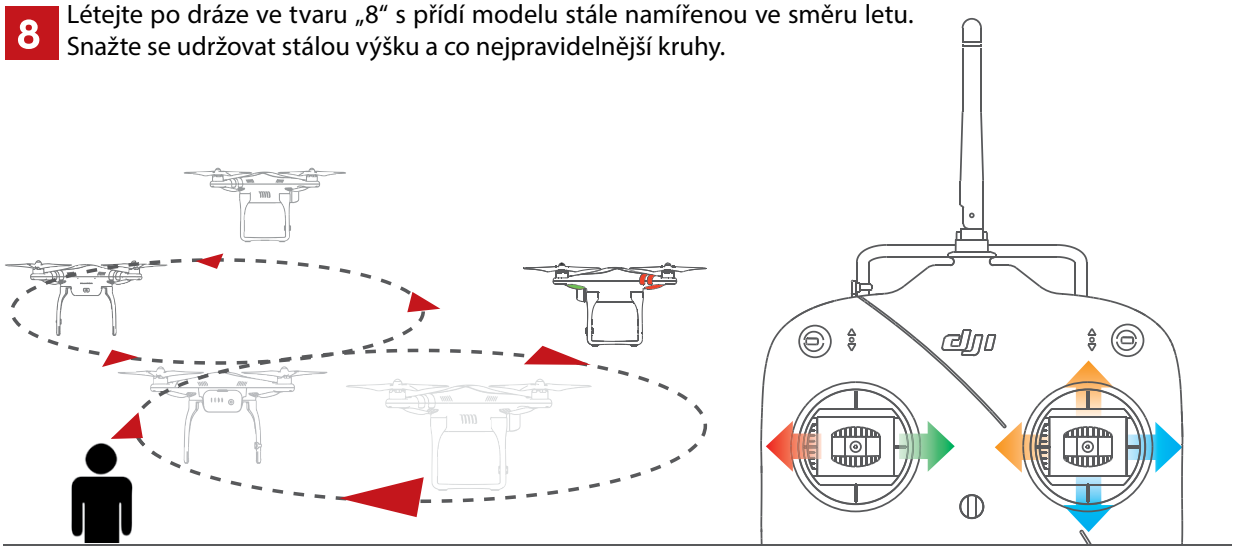

9 Létejte po dráze ve tvaru „8“ a experimentujte s různou orientací přídě. Např. s přídí mířící ve zvoleném směru nebo souhlasně / nalevo / napravo / opačně vzhledem ke směru letu atd. Snažte se udržovat stálou výšku a co nejpravidelnější kruhy.

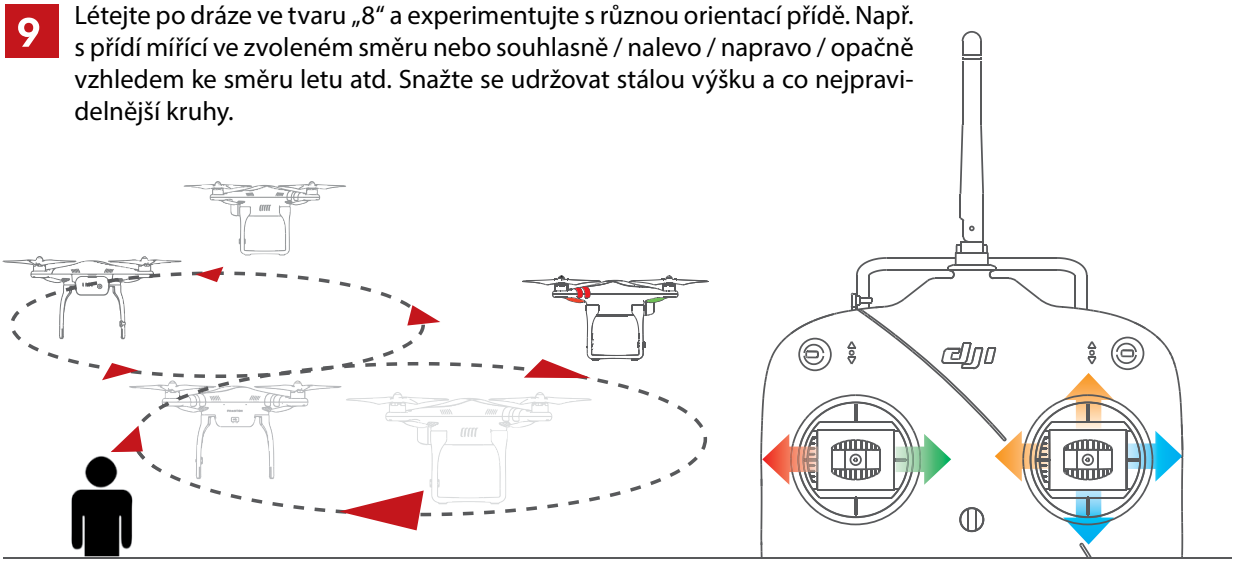

Nouzové situace

1 Režimy Návrat na Místo vzletu a přistání

Létejte na velkém otevřeném prostranství. Než vzlétnete, ujistěte se, že máte dobrý příjem signálu z GPS satelitů – LED letový indikátor bliká pomalu zeleně. S Phantomem odlétněte do vzdálenosti aspoň 15 metrů od Místa vzletu. Vypněte vysílač. Phantom poté přejde do fail-safe režimu Návrat na Místo vzletu. Nechte Phantom dokončit automatický návrat a přistát s modelem v okruhu 2 metrů od Místa vzletu.

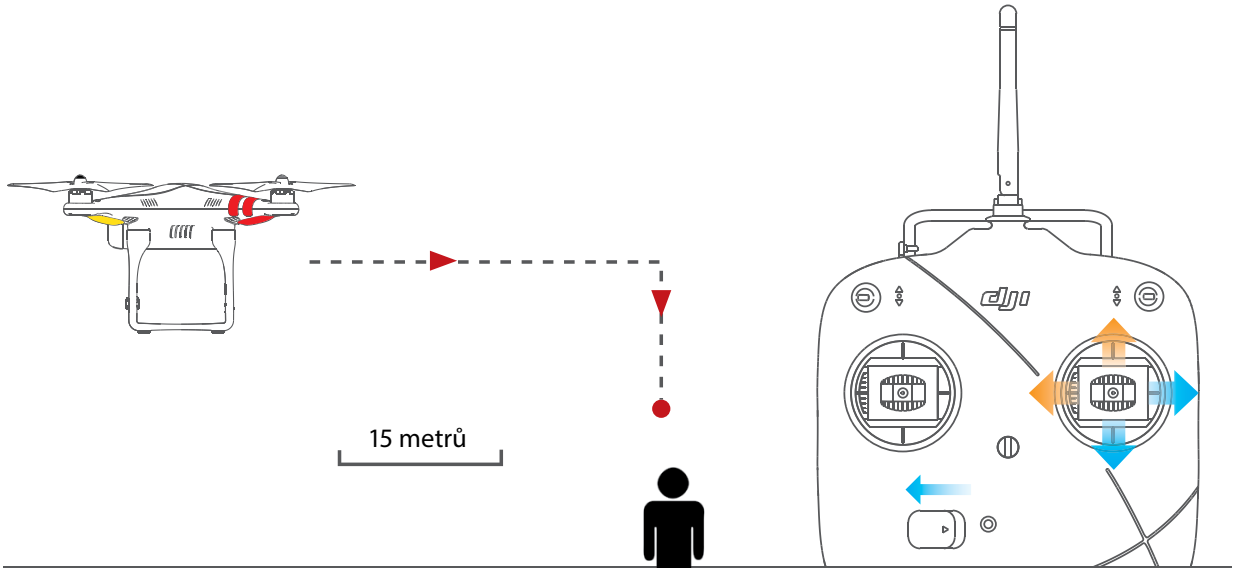

2 Převzetí řízení v režimu Návrat na Místo vzletu a přistání

Létejte na velkém otevřeném prostranství. Než vzlétnete, ujistěte se, že máte dobrý příjem signálu z GPS satelitů – LED letový indikátor bliká pomalu zeleně. S Phantomem odlétněte do vzdálenosti aspoň 15 metrů od Místa vzletu. Vypněte vysílač. Phantom poté přejde do fail-safe režimu Návrat na Místo vzletu. Zatímco se model vrací zpět, můžete převzít řízení zpět: zapněte vysílač a přepínač S1 přepněte do středové nebo dolní polohy. Poté můžete dále s Phantomem normálně létat.

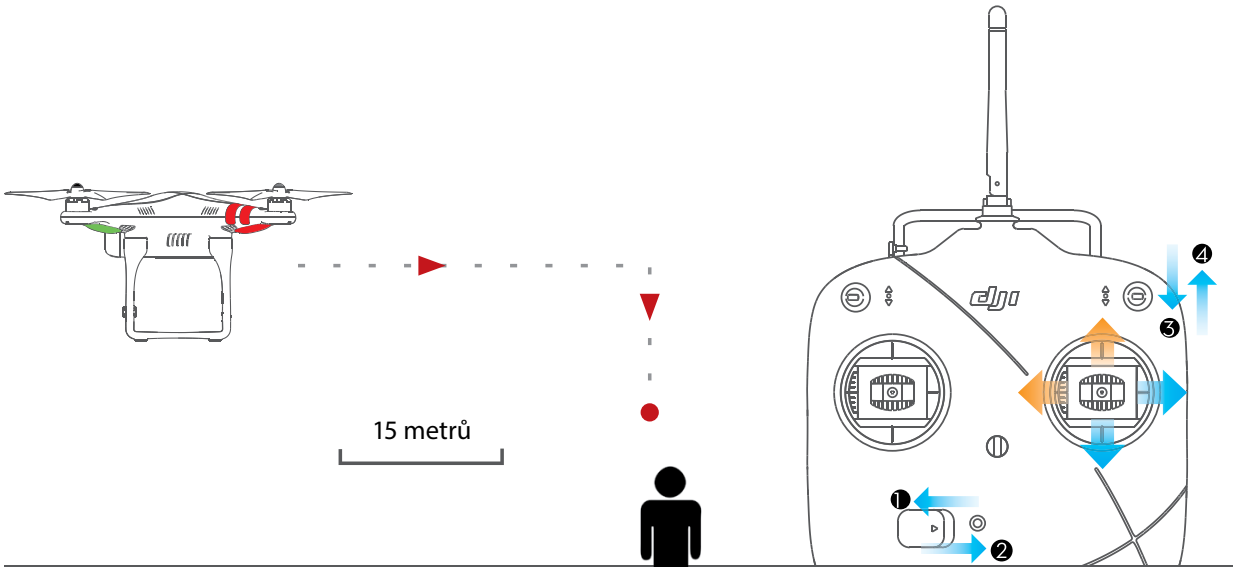

www.dji.cz

WWW.PELIKANDANIEL.COM

ONE TEAM

PELIKAN DANIEL
Doubravice 110 | 533 53 Pardubice
Tel: 466 260 133 | Fax: 466 260 132
e-mail: info@pelikandaniel.com

BY PELIKAN DANIEL